PARDINI

Pistola libera - Free pistol - cal. 22 Lr.Match

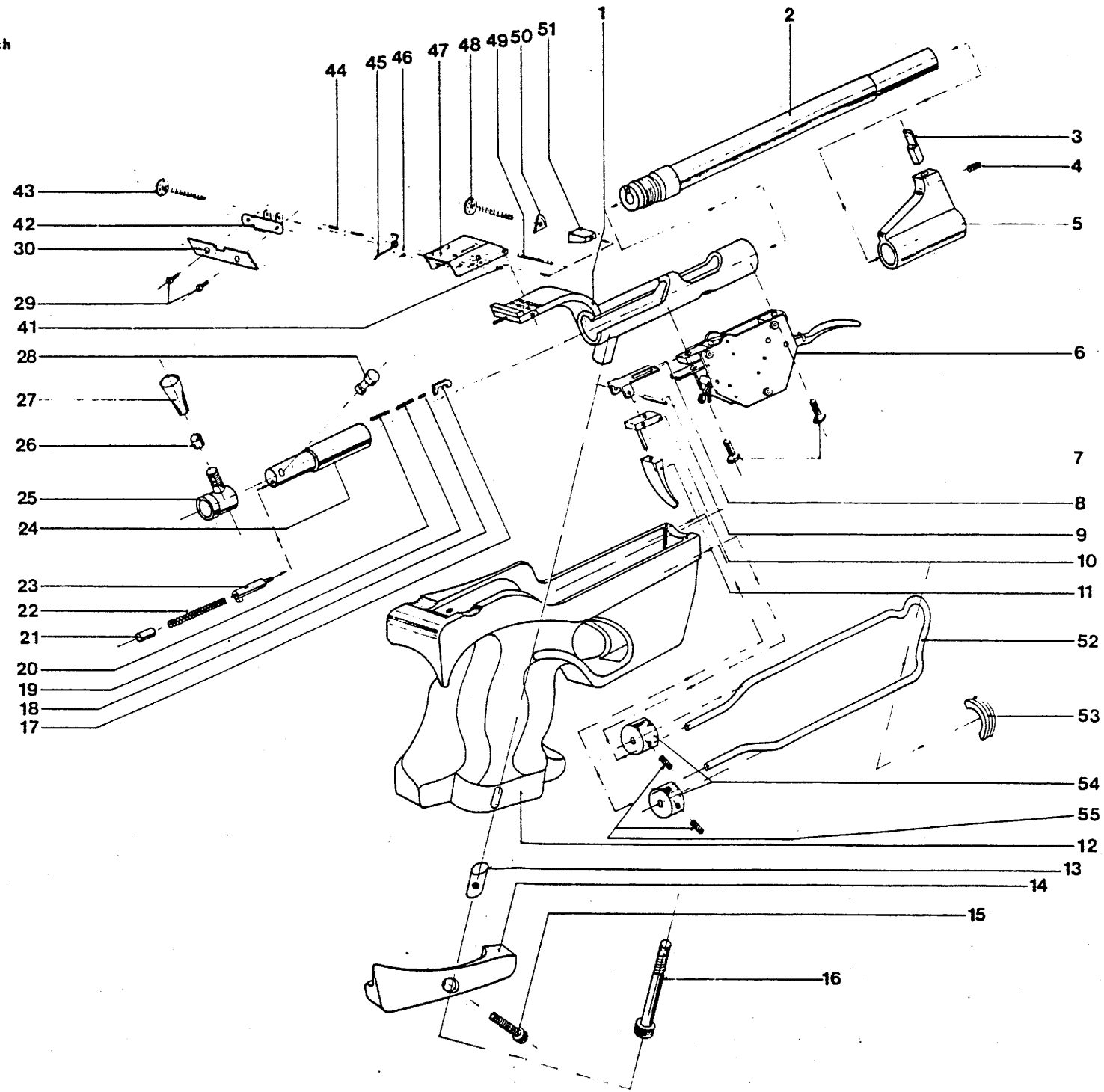

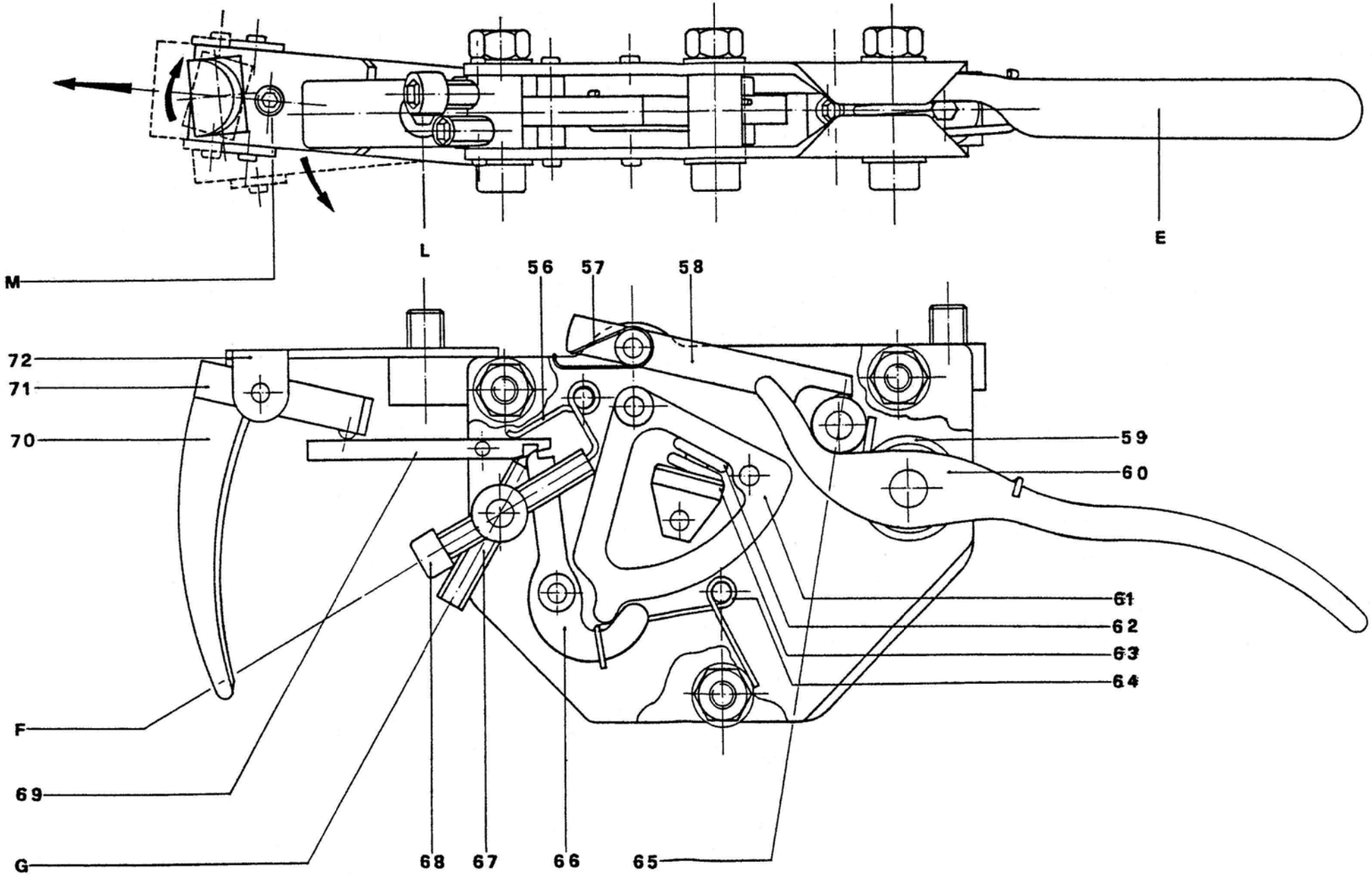
M
L
E
56
57
58
72
71
70
59
60
61
62
63
64
F
69
G
68
67
66
65